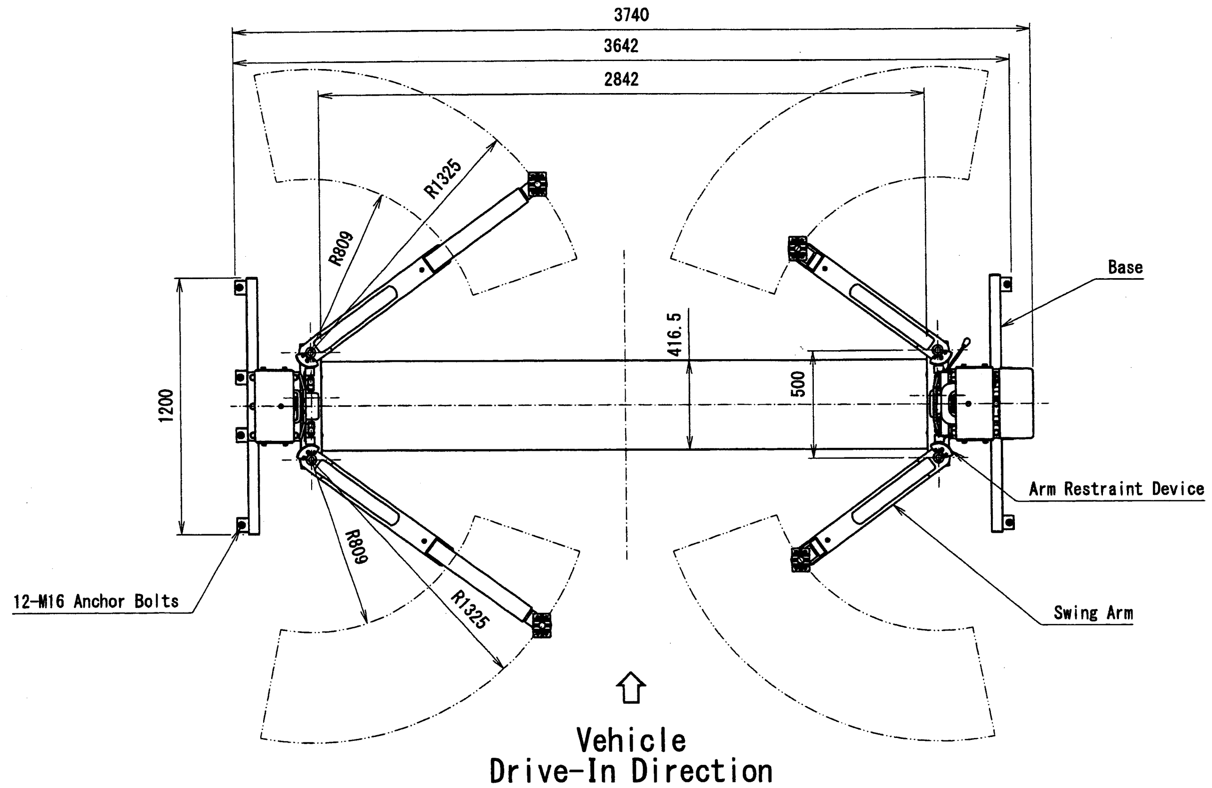

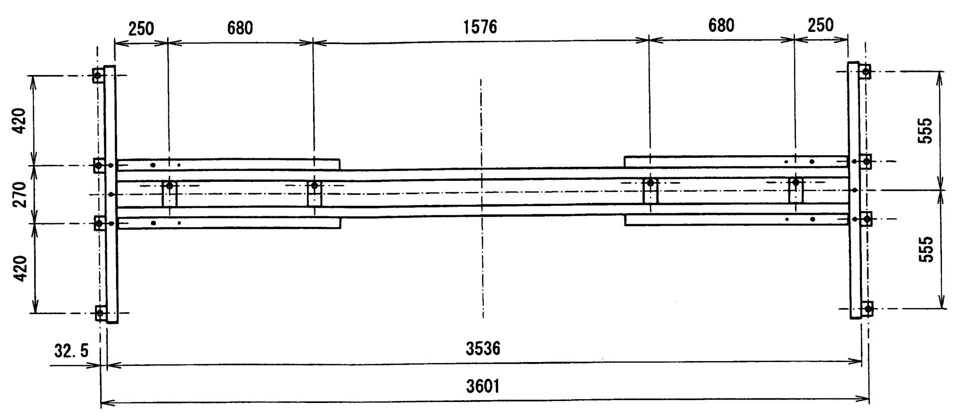

Base (1 : 25)

Spec.

Model No.	NSP3500N
Capacity	3500kgs
Vertical Travel	1800mm
Control	Lever Type
Power	3 Phase
Motor	1.5kW 4P·10 Minutes Rating
Rising Speed	Approx. 59 Sec(60Hz) Approx. 70 Sec(50Hz)
Oil Volume	8L (ISO VG32)
Weight of Automotive lift equipment	995 kgs
Weight of maximum Vehicle including load calculation	4200 kgs
Total weight requirement necessary for equipment and vehicle	5195 kgs

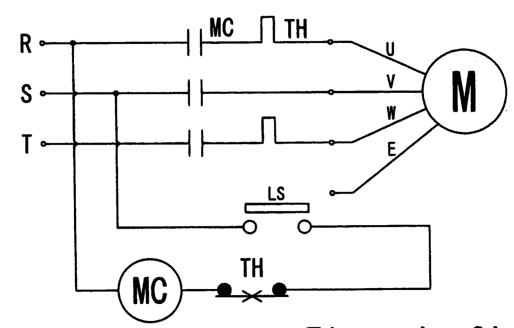

Electric Circuit

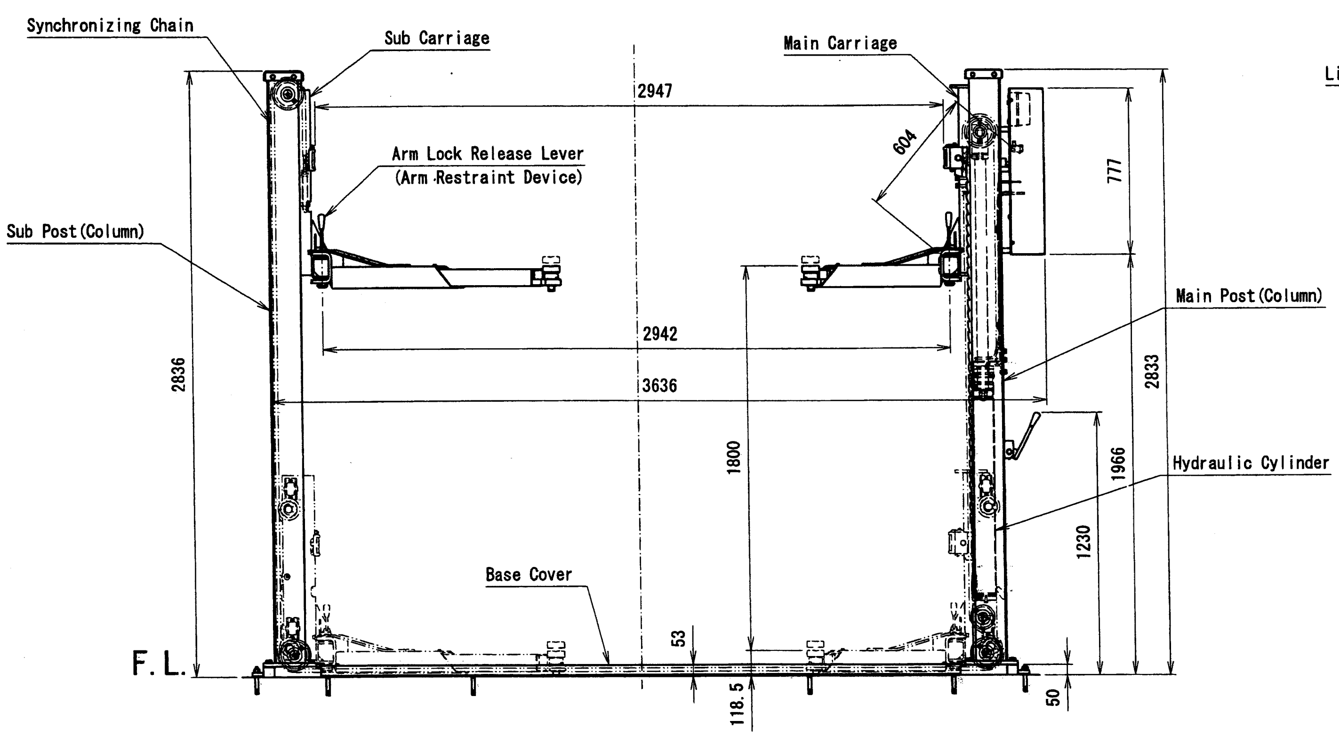

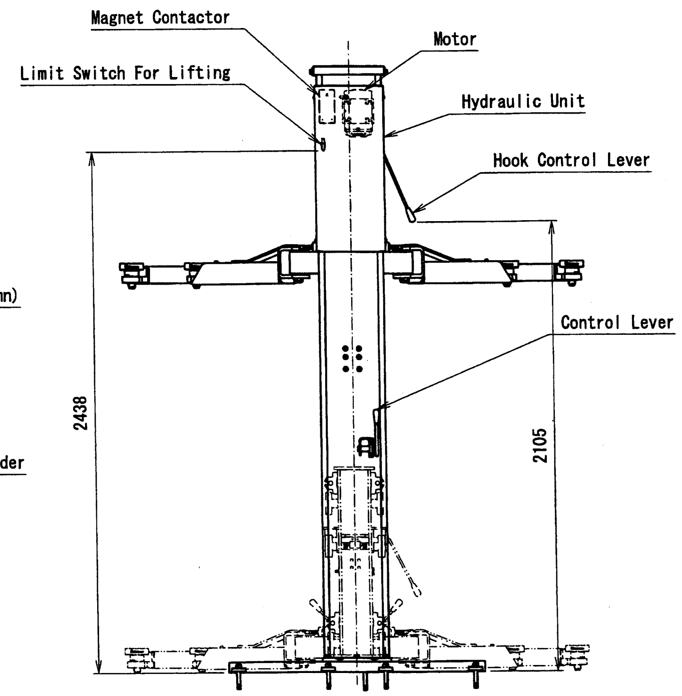

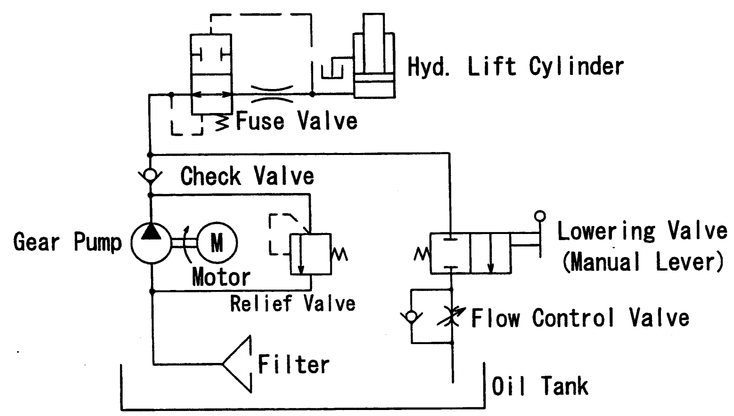

Hydraulic Circuit

量産試作図 コピー 16.1.06 技術部 使用後返却下さい

承認 (技術部長 '16.1.06 黒野)	SUGIYASU CRPORATION
品名	NSP3500N Spec. Drawing
検図 (技術 '16.1.06 新波) 図番	NSP3500N -021000-01
区分	1 2 3 4 5 6 7 8 9
日付	2016/01/05
検図 (技術部 廣田) 検図 (技術 '16.1.05 中村) 製図	中村
尺度	1:25

訂正記号	年月日	記事	担当承認